HACCESS®
PERSONNALISE VOTRE HÔTEL

Haccess vous propose l'équipement de votre salle de bain, douche, miroirs, accessoires, sèche cheveux et compléments.

MIROIR SMART BASE H100 X L120 CM SANS ÉCLAIRAGE, CERCLAGE NOIR MAT, AVEC FILM ANTI-BUÉE

Miroir Smart Base H1000 x L1200 mm.
Isolation : classe 2, volume 2, IP 44 - 230V - 50/60Hz.
Cadre métallique en serrurerie, épaisseur 15/10ème, traité époxy noir mat.
Chants du miroir protégés.
Livré monté prêt à la pose. Fixation par cornières de dévêtissement.
Avec film anti-buée 30W.

Le miroir doit être raccordé à l'alimentation par l'intermédiaire d'un bloc de jonction classe 2 - IP24 conformément aux règles de la norme NFC 15-100 (non fourni).

Ref : SMA.1040.500.120.100.NOI

CARACTERISTIQUE TECHNIQUE

Dimensions (LxHxP)	1200 x 1000 x 20 mm
Matériaux	Métal / Verre
Finition	Noir mat
Option 1	Sans film anti-buée : réf. SMA.1040.400.120.100.NOI
Option 2	Finition serrurerie métallique : inox poli brillant, inox brossé, laiton brossé, blanc mat

HACCESS®
PERSONNALISE VOTRE HÔTEL

Haccess vous propose l'équipement de votre salle de bain, douche, miroirs, accessoires, sèche cheveux et compléments.
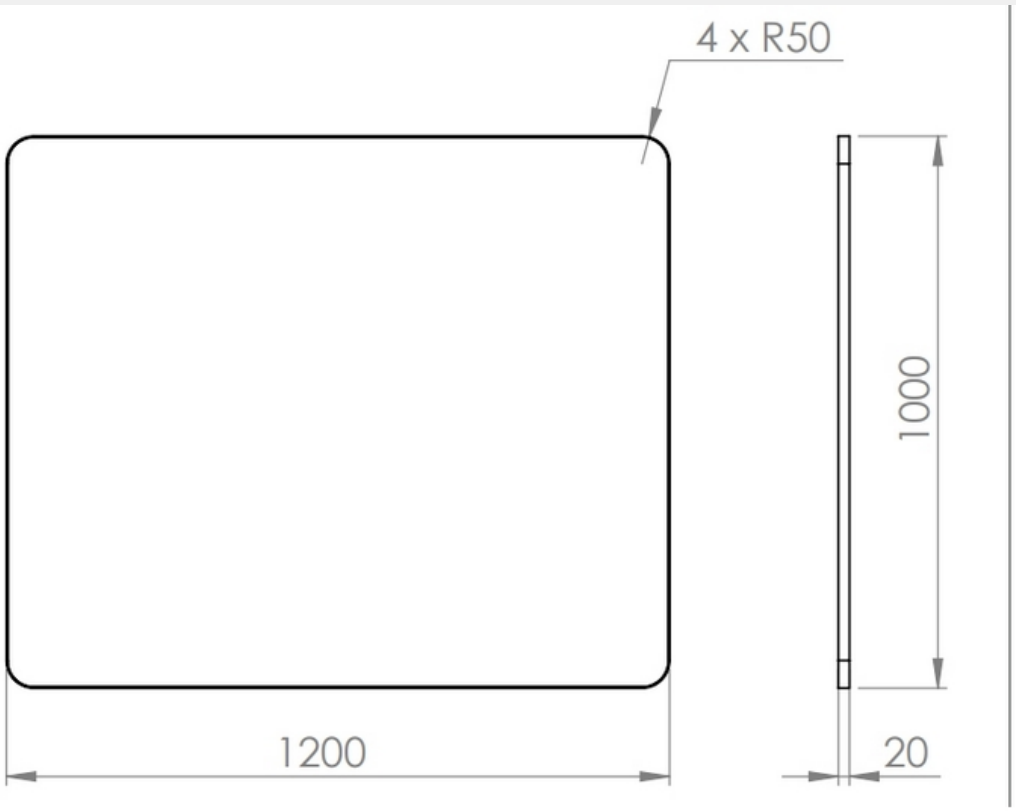
SMA.1040.500.120.100.NOI : MIROIR SMART BASE H100 X L120 CM SANS ÉCLAIRAGE, CERCLAGE NOIR MAT, AVEC FILM ANTI-BUÉE