HACCESS®
PERSONNALISE VOTRE HÔTEL

Haccess vous propose l'équipement de votre salle de bain, douche, miroirs, accessoires, sèche cheveux et compléments.

SIÈGE PMR À SUSPENDRE ESCAMOTABLE S-LINE BLANC / POLI BRILLANT

Siège PMR à suspendre escamotable S-Line blanc / poli brillant.
Structure en aluminium et assise plastique haute qualité.
Assise percée pour permettre l'écoulement de l'eau.
Faible encombrement : se rabat complètement contre le mur.
« Soft Close » : articulation auto-freinée.
Charge maximale : 160 kg.
Installation sur barre Ø32mm (non fournie).
Certification TÜV / Directive Européenne CE.

Ref : SEC.1588.09.CHR

CARACTERISTIQUE TECHNIQUE	
Dimensions (LxHxP)	355 x 420 x 490 mm
Matériaux	Aluminium / Plastique haute qualité
Finition	Blanc / Poli brillant
Option 1	Assise gris anthracite : SEC.1588.07.CHR
Conseil De Pose	Pose sur cloisons renforcées indispensable

Haccess vous propose l'équipement de votre salle de bain, douche, miroirs, accessoires, sèche cheveux et compléments.

SEC.1588.09.CHR : SIÈGE PMR À SUSPENDRE ESCAMOTABLE S-LINE BLANC / POLI BRILLANT

A	B	C	D	E
490	355	240	380-420	375

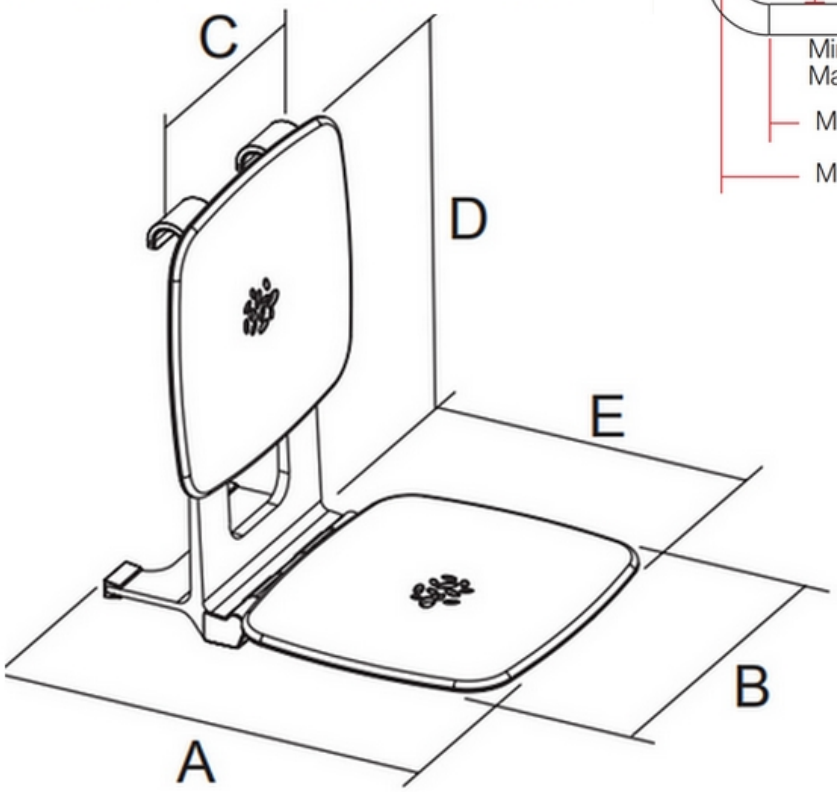

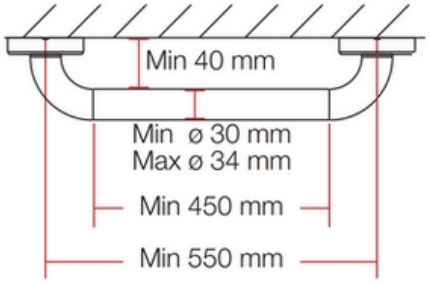
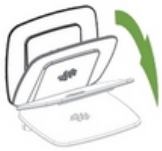
SOFT CLOSE