HACCESS®
PERSONNALISE VOTRE HÔTEL

Haccess vous propose l'équipement de votre salle de bain, douche, miroirs, accessoires, sèche cheveux et compléments.

BARRE ESCAMOTABLE S-LINE AVEC ÉPAULEMENT ET SYSTÈME D'ACCROCHE « EASY CLICK » 75 CM INOX POLI BRILLANT

Barre de relevage escamotable S-Line avec épaulement 750 mm en inox poli brillant.
Charge maximale : 130 kg.
Système d'accroche « Easy Click » : permet un retrait rapide de la barre lorsqu'elle n'est pas utilisée.
Certification TÜV / Directive Européenne CE.
Visserie cachée.

Ref : SEC.1572.75+.EC.CHR

CARACTERISTIQUE TECHNIQUE	
Dimensions (LxHxP)	100 x 280 x 750 mm
Matériaux	Inox AISI 304 L
Finition	Poli brillant
Conseil De Pose	Pose sur cloisons renforcées indispensable

HACCESS®
PERSONNALISE VOTRE HÔTEL

Haccess vous propose l'équipement de votre salle de bain, douche, miroirs, accessoires, sèche cheveux et compléments.
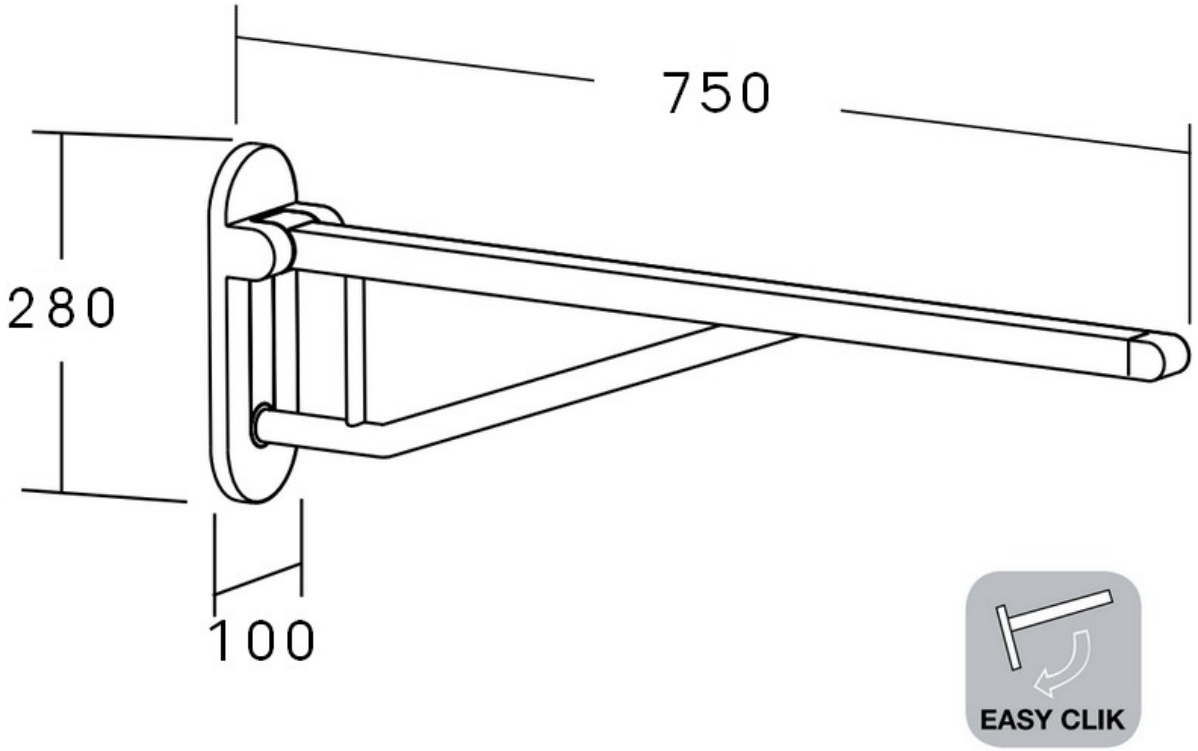
SEC.1572.75+.EC.CHR : BARRE ESCAMOTABLE S-LINE AVEC ÉPAULEMENT ET SYSTÈME D'ACCROCHE « EASY CLICK » 75 CM INOX POLI BRILLANT