HACCESS®
PERSONNALISE VOTRE HÔTEL

Haccess vous propose l'équipement de votre salle de bain, douche, miroirs, accessoires, sèche cheveux et compléments.

PORTE-FLACONS & SAVONS EN APPLIQUE AVEC GALERIE PROJECT

Porte-flacons & savons sans rainurage en applique avec galerie en laiton chromé brillant.
Finition coupe onglet.
Embouts de finition en laiton chromé.
Visserie cachée.
Platine de fixation en laiton injecté, 2 points d'ancrage avec trous oblongs de réglage.
BTR inox de blocage.
Visserie inox et chevilles fournies.
Chromage garanti 5 ans.

Ref : PRO.588.25.CHR

CARACTERISTIQUE TECHNIQUE	
Dimensions (LxHxP)	220 x 56 x 98 mm
Matériaux	Laiton
Finition	Chromé brillant

Haccess vous propose l'équipement de votre salle de bain, douche, miroirs, accessoires, sèche cheveux et compléments.
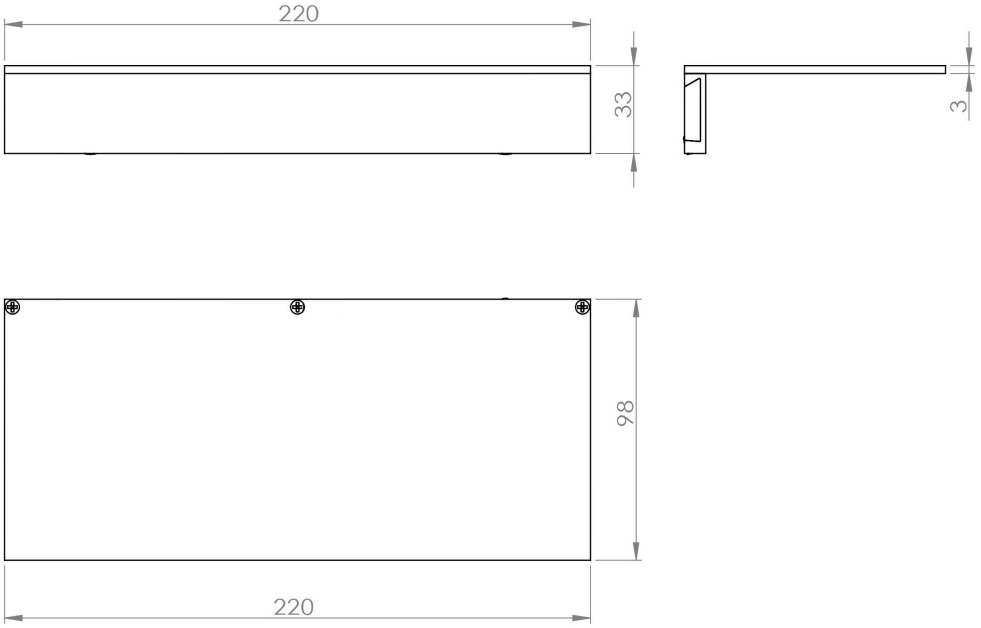
PRO.588.25.CHR : PORTE-FLACONS & SAVONS EN APPLIQUE AVEC GALERIE PROJECT