HACCESS®
PERSONNALISE VOTRE HÔTEL

Haccess vous propose l'équipement de votre salle de bain, douche, miroirs, accessoires, sèche cheveux et compléments.

TABLETTE VERRE SÉCURIT 600 MM + ROSACES PREMIUM WHITE

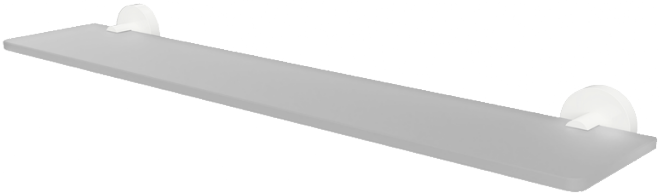

Tablette verre sécurit 600 mm + rosaces.
Rosaces en laiton époxy blanc.
Tablette en verre sécurit dépoli 8 mm. Visserie cachée.
2/4 point d'ancrage avec trous oblongs de réglage. BTR inox de blocage
Visserie inox et chevilles fournies.

Ref : PRE.280.60.BLA

CARACTERISTIQUE TECHNIQUE	
Dimensions (LxHxP)	600 x 55 x 130 mm
Matériaux	Laiton / Verre
Finition	Blanc / Dépoli

Haccess vous propose l'équipement de votre salle de bain, douche, miroirs, accessoires, sèche cheveux et compléments.
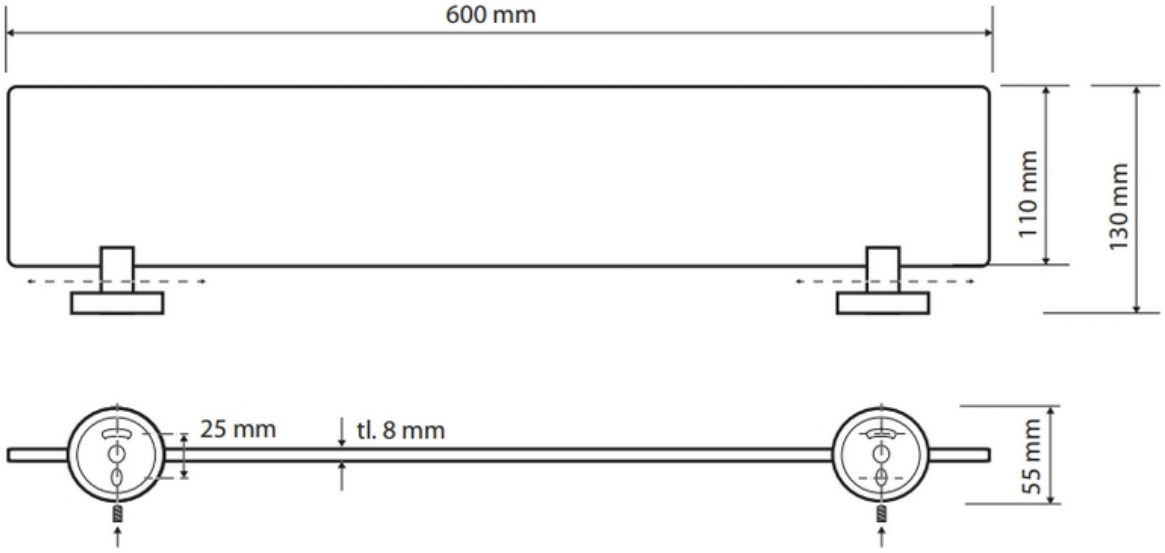
PRE.280.60.BLA : TABLETTE VERRE SÉCURIT 600 MM + ROSACES PREMIUM WHITE