Haccess vous propose l'équipement de votre salle de bain, douche, miroirs, accessoires, sèche cheveux et compléments.

PATÈRE MURALE 2 TÊTES SMALL PREMIUM WHITE

Patère murale 2 têtes Small en laiton époxy blanc. Tube Ø 16 mm.
Visserie cachée. Platine de fixation en laiton injecté.
2/4 points d'ancrage avec trous oblongs de réglage.
BTR inox de blocage Embouts de finition en laiton époxy blanc.
Visserie inox et chevilles fournies.

Ref : PRE.252.00.BLA

CARACTERISTIQUE TECHNIQUE	
Dimensions (LxHxP)	86 x 56 x 49 mm
Matériaux	Laiton
Finition	Blanc

Haccess vous propose l'équipement de votre salle de bain, douche, miroirs, accessoires, sèche cheveux et compléments.
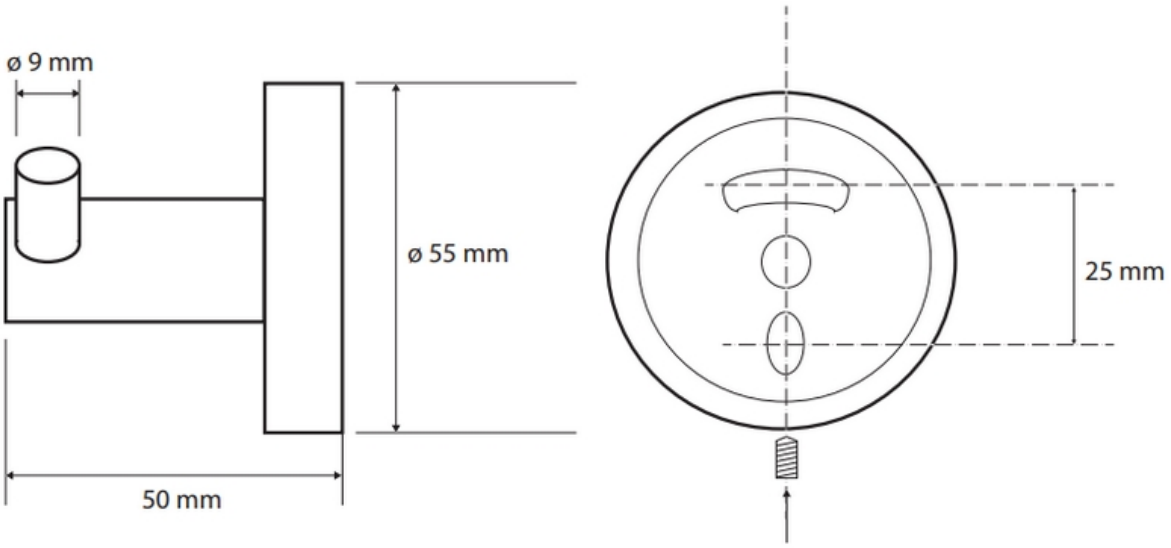
PRE.252.00.BLA : PATÈRE MURALE 2 TÊTES SMALL PREMIUM WHITE