Haccess vous propose l'équipement de votre salle de bain, douche, miroirs, accessoires, sèche cheveux et compléments.

PORTE-SERVIETTES 1 BRANCHE 300 MM (C TO C) KARL'TON

Porte-serviettes 1 branche 300 mm (c to c) en laiton chromé brillant.
Tube Ø 20 mm.
Embouts de finition et cache vis en laiton chromé.
Visserie cachée.
Platine de fixation en laiton injecté, 2/4 points d'ancrage avec trous oblongs de réglage.
BTR inox de blocage.
Visserie inox et chevilles fournies.
Chromage garanti 5 ans.

Ref : KAR.3041.30.CHR

CARACTERISTIQUE TECHNIQUE	
Dimensions (LxHxP)	350 x 50 x 75 mm
Entre Axe	300
Matériaux	Laiton
Finition	Chromé

Haccess vous propose l'équipement de votre salle de bain, douche, miroirs, accessoires, sèche cheveux et compléments.
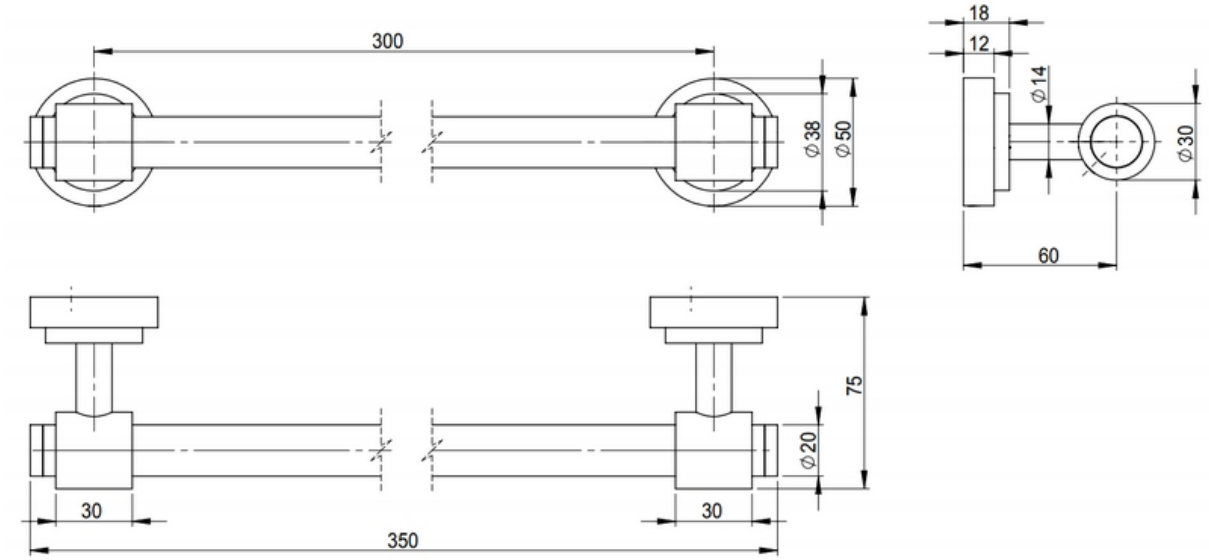
KAR.3041.30.CHR : PORTE-SERVIETTES 1 BRANCHE 300 MM (C TO C) KARL'TON