HACCESS®
PERSONNALISE VOTRE HÔTEL

Haccess vous propose l'équipement de votre salle de bain, douche, miroirs, accessoires, sèche cheveux et compléments.

PORTE-SAVON GRILLAGÉ EN APPLIQUE LARGE CHROMÉ BRILLANT

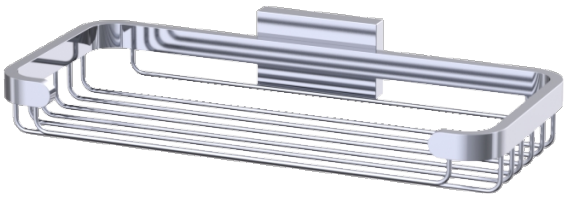

Porte-savon grillagé en applique Large en laiton chromé brillant.
Visserie cachée : cache-vis fourni. 2 points d'ancrage.
Visserie inox et chevilles fournies. Chromage garanti 5 ans.

Ref : HOS.798.60.CHR

CARACTERISTIQUE TECHNIQUE

Dimensions (LxHxP)	200 x 42,5 x 99 mm
Matériaux	Laiton
Finition	Chromé brillant

Haccess vous propose l’équipement de votre salle de bain, douche, miroirs, accessoires, sèche cheveux et compléments.
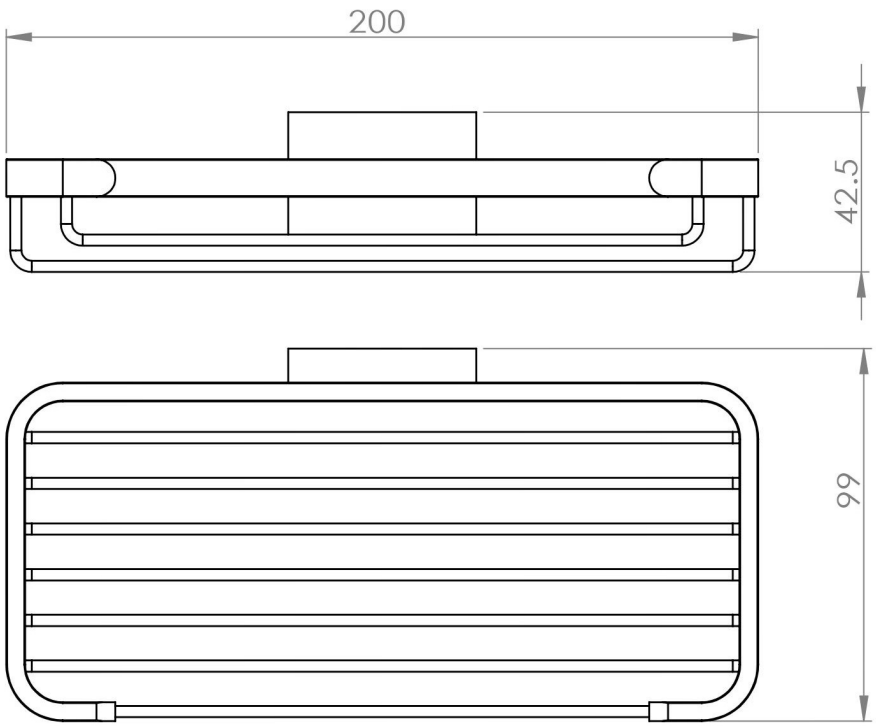
HOS.798.60.CHR : PORTE-SAVON GRILLAGÉ EN APPLIQUE LARGE CHROMÉ BRILLANT