HACCESS®
PERSONNALISE VOTRE HÔTEL

Haccess vous propose l'équipement de votre salle de bain, douche, miroirs, accessoires, sèche cheveux et compléments.

BARRE DE CONFORT 135° 37 X 37 CM Ø25 MM CHROMÉ BRILLANT

Barre de confort 135° 37 x 37 cm en laiton chromé brillant.
Tube Ø25 mm. Platine de fixation en inox 304L.
2/4 points d'ancrage par platine avec trous oblongs de réglage.
BTR inox de blocage. Visserie cachée.
Chromage garanti 5 ans.

Ref : HOS.1528.20.CHR

CARACTERISTIQUE TECHNIQUE	
Dimensions (LxHxP)	373,5 x 172 x 75 mm
Matériaux	Laiton
Finition	Chromé brillant

Haccess vous propose l'équipement de votre salle de bain, douche, miroirs, accessoires, sèche cheveux et compléments.
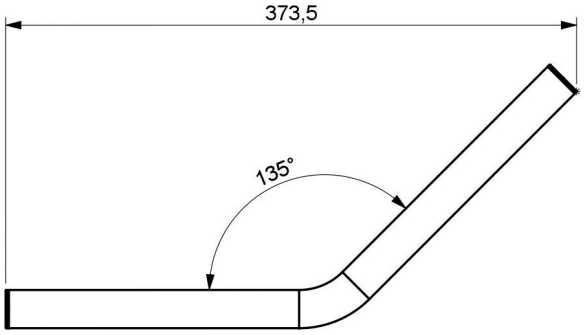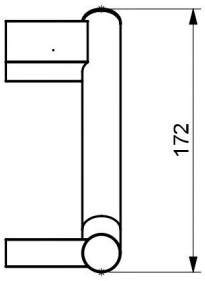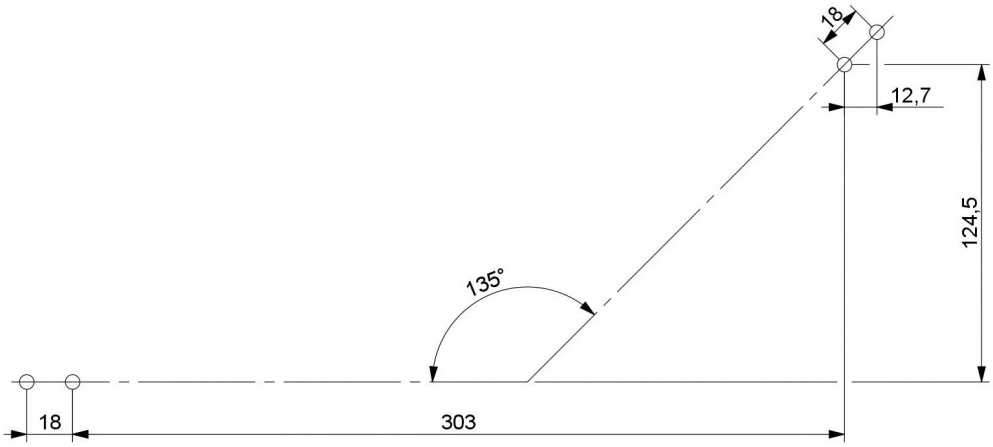
HOS.1528.20.CHR : BARRE DE CONFORT 135° 37 X 37 CM Ø25 MM CHROMÉ BRILLANT