HACCESS®
PERSONNALISE VOTRE HÔTEL

Haccess vous propose l'équipement de votre salle de bain, douche, miroirs, accessoires, sèche cheveux et compléments.

DISTRIBUTEUR PAPIER HYGIÉNIQUE JUMBO Ø260 MM INOX POLI BRILLANT

Distributeur papier hygiénique jumbo Ø260 mm en inox poli brillant.
Diamètre du mandrin : 50 mm.
Diamètre maximum du rouleau papier : 240 mm.
Visserie inox et chevilles fournies.

Ref : EXE.940.11.CHR

CARACTERISTIQUE TECHNIQUE	
Dimensions (LxHxP)	260 x 282 x 117 mm
Matériaux	Inox
Finition	Poli brillant
Option 1	Finition brossé : EXE.990.11.INO

Haccess vous propose l'équipement de votre salle de bain, douche, miroirs, accessoires, sèche cheveux et compléments.
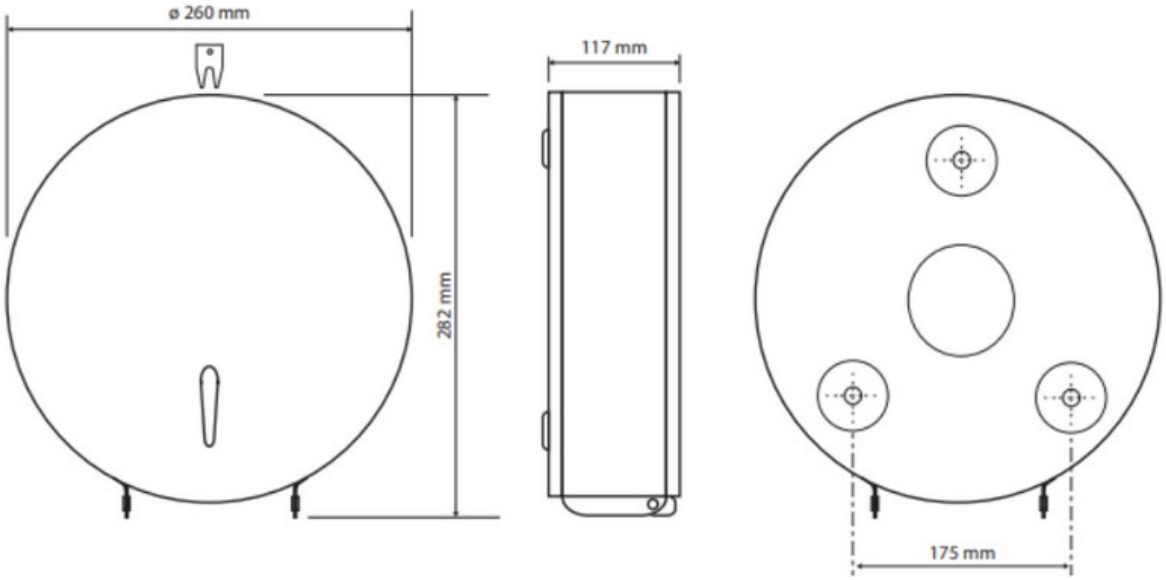
EXE.940.11.CHR : DISTRIBUTEUR PAPIER HYGIÉNIQUE JUMBO Ø260 MM INOX POLI BRILLANT