Haccess vous propose l'équipement de votre salle de bain, douche, miroirs, accessoires, sèche cheveux et compléments.

MIROIR SMART COMBO QUADRA LED H90 X L60 CM AVEC MIROIR GROSSISSANT, BANDE DÉPOLIE RECTANGLE EN RETRAIT, CERCLAGE NOIR MAT, AVEC FILM ANTI-BUÉE

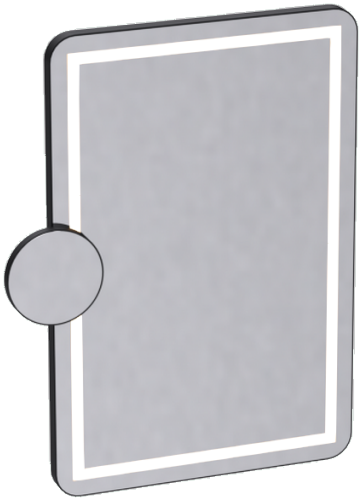

Miroir rétro-éclairé Smart Combo Quadra LED H900 x L600 mm avec miroir grossissant, bande dépolie rectangle en retrait.
Isolation : classe 2, volume 2, IP 44 - 230V - 50/60Hz.
Ruban LED monochrome siliconé IP 65, 120 LED/m, 7,7W/m, rendement lumineux 150 lm/W, TBTS (Très Basse Tension de Sécurité).
Durée de vie ruban LED : 50 000 heures (garanti 25 000 heures).
Température de couleur au choix : 3000°K (blanc chaud) ou 4000° K (blanc neutre), IRC 90.
Cadre métallique en serrurerie, épaisseur 15/10ème, traité époxy noir mat.
Chants du miroir protégés.
Livré monté prêt à la pose. Fixation par cornières de dévêtissement.
Avec film anti-buée 30W.

Le miroir doit être raccordé à l'alimentation par l'intermédiaire d'un bloc de jonction classe 2 - IP24 conformément aux règles de la norme NFC 15-100 (non fourni).

Ref : SMA.1016.56.60.90.NOI.MG

CARACTERISTIQUE TECHNIQUE

Dimensions (LxHxP)	600 x 900 x 25 mm
Puissance	20,4W

Haccess vous propose l'équipement de votre salle de bain, douche, miroirs, accessoires, sèche cheveux et compléments.

Source lumineuse	LED
Flux	1155lm/m
Matériaux	Métal / Verre
Finition	Noir mat
Option 1	Sans film anti-buée : réf. SMA.1016.46.60.90.NOI.MG
Option 2	Finition serrurerie métallique : inox poli brillant, inox brossé, laiton brossé, blanc mat
Option 3	Température de couleur : 2700°K (blanc chaud), 5000°K (blanc froid), bleu, rouge, vert, ambre

HACCESS®
PERSONNALISE VOTRE HÔTEL

Haccess vous propose l'équipement de votre salle de bain, douche, miroirs, accessoires, sèche cheveux et compléments.
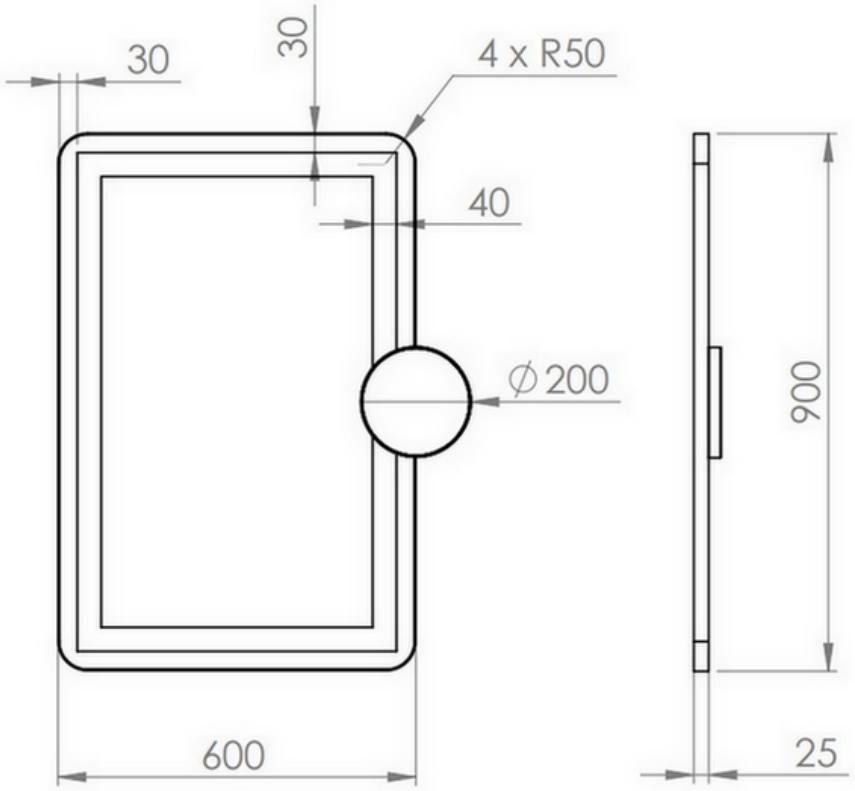
SMA.1016.56.60.90.NOI.MG : MIROIR SMART COMBO QUADRA LED H90 X L60 CM AVEC MIROIR GROSSISSANT, BANDE DÉPOLIE RECTANGLE EN RETRAIT, CERCLAGE NOIR MAT, AVEC FILM ANTI-BUÉE