Haccess vous propose l'équipement de votre salle de bain, douche, miroirs, accessoires, sèche cheveux et compléments.

TABOURET PMR À POSER S-LINE GRIS ANTHRACITE / POLI BRILLANT

Tabouret PMR S-Line à poser gris anthracite / poli brillant.
Structure en aluminium et assise plastique haute qualité.
Assise percée pour permettre l'écoulement de l'eau.
Charge maximale : 160 kg.
Certification TÜV / Directive Européenne CE.

Ref : SEC.1585.07.CHR

CARACTERISTIQUE TECHNIQUE	
Dimensions (LxHxP)	320 x 425 x 440 mm
Matériaux	Aluminium
Finition	Gris anthracite / Poli brillant
Option 1	Assise blanche : SEC.1585.09.CHR

Haccess vous propose l'équipement de votre salle de bain, douche, miroirs, accessoires, sèche cheveux et compléments.
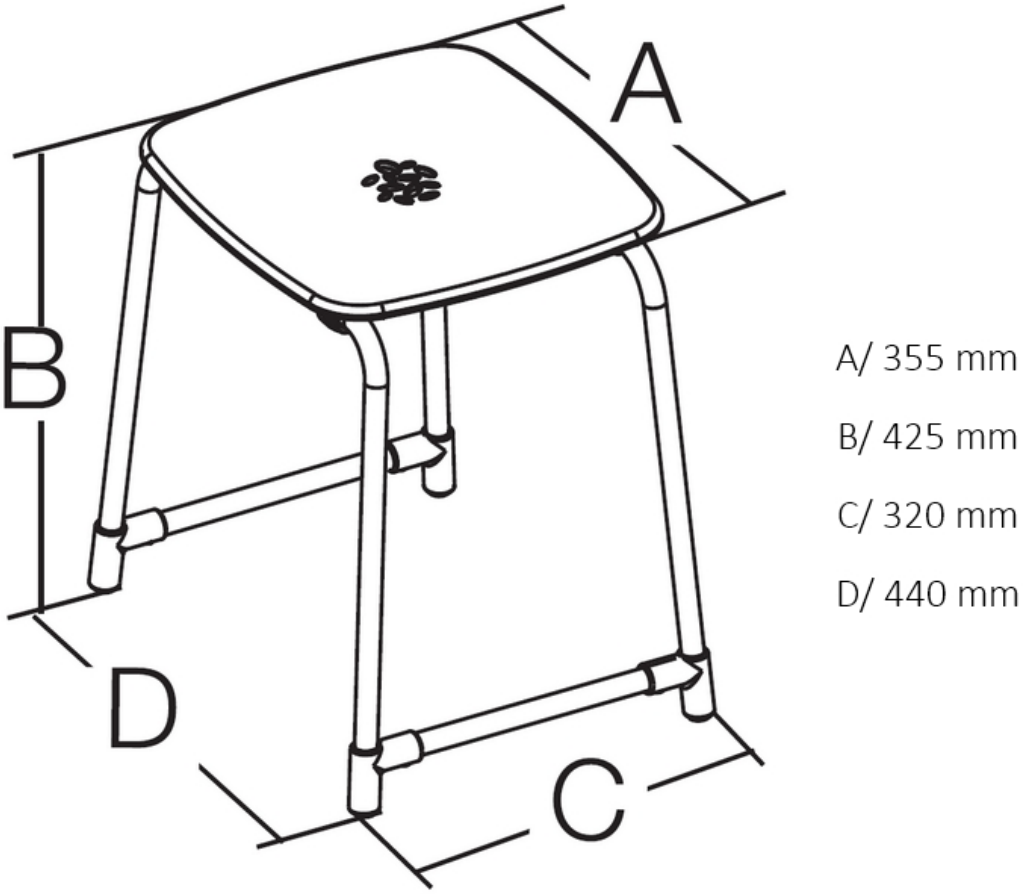
SEC.1585.07.CHR : TABOURET PMR À POSER S-LINE GRIS ANTHRACITE / POLI BRILLANT