HACCESS®
PERSONNALISE VOTRE HÔTEL

Haccess vous propose l'équipement de votre salle de bain, douche, miroirs, accessoires, sèche cheveux et compléments.

SIÈGE DE DOUCHE ESCAMOTABLE H-LINE AVEC PIED D'APPUI ALU/GRIS

Siège de douche escamotable H-Line avec pied d'appui.
Tube aluminium époxy gris Ø25 mm. 4 points de fixation.
Béquille automatique. Assise standard 4 lattes polypropylène gris.
Hauteur normalisée 500 mm. Charge maximale : 150 kg.
Visserie inox fournie. Poids du siège : 2,6 kg.
Certification TÜV / Directive Européenne CE.
Garantie : 5 ans.

Ref : SEC.1583.04.ALU

CARACTERISTIQUE TECHNIQUE	
Dimensions (LxHxP)	355 x 500 x 380 mm
Entre Axe	110 / 320
Matériaux	Aluminium / Polypropylène
Finition	Gris

Haccess vous propose l'équipement de votre salle de bain, douche, miroirs, accessoires, sèche cheveux et compléments.
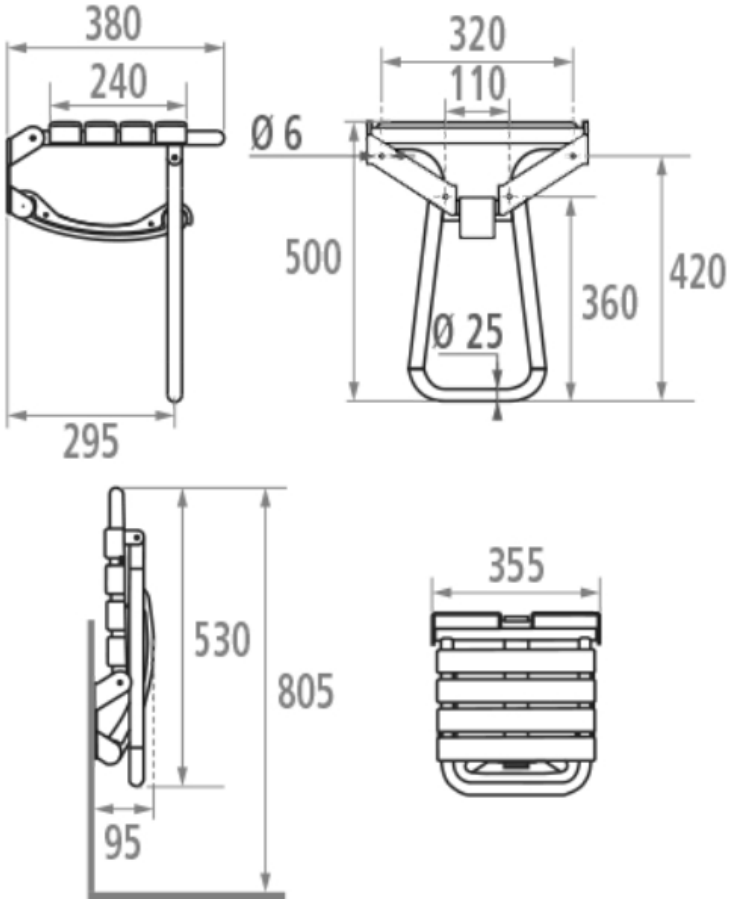
SEC.1583.04.ALU : SIÈGE DE DOUCHE ESCAMOTABLE H-LINE AVEC PIED D'APPUI ALU/GRIS