HACCESS®
PERSONNALISE VOTRE HÔTEL

Haccess vous propose l'équipement de votre salle de bain, douche, miroirs, accessoires, sèche cheveux et compléments.

BARRE ESCAMOTABLE S-LINE EN « U » 65 CM Ø32 MM INOX POLI BRILLANT

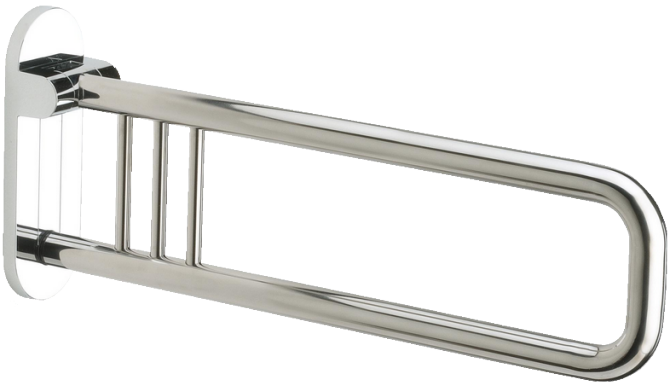

Barre de relevage escamotable S-Line en « U » 650 mm.
Tube Ø32 mm en inox poli brillant.
Charge maximale : 130 kg.
Certification TÜV / Directive Européenne CE.
Visserie cachée.

Ref : SEC.1572.65.CHR

CARACTERISTIQUE TECHNIQUE	
Dimensions (LxHxP)	100 x 280 x 650 mm
Matériaux	Inox AISI 304 L
Finition	Poli brillant
Option 1	Avec porte-rouleau papier : SEC.1572.68.CHR
Option 2	Porte-rouleau papier : SEC.1500.08.CHR
Conseil De Pose	Pose sur cloisons renforcées indispensable

Haccess vous propose l'équipement de votre salle de bain, douche, miroirs, accessoires, sèche cheveux et compléments.
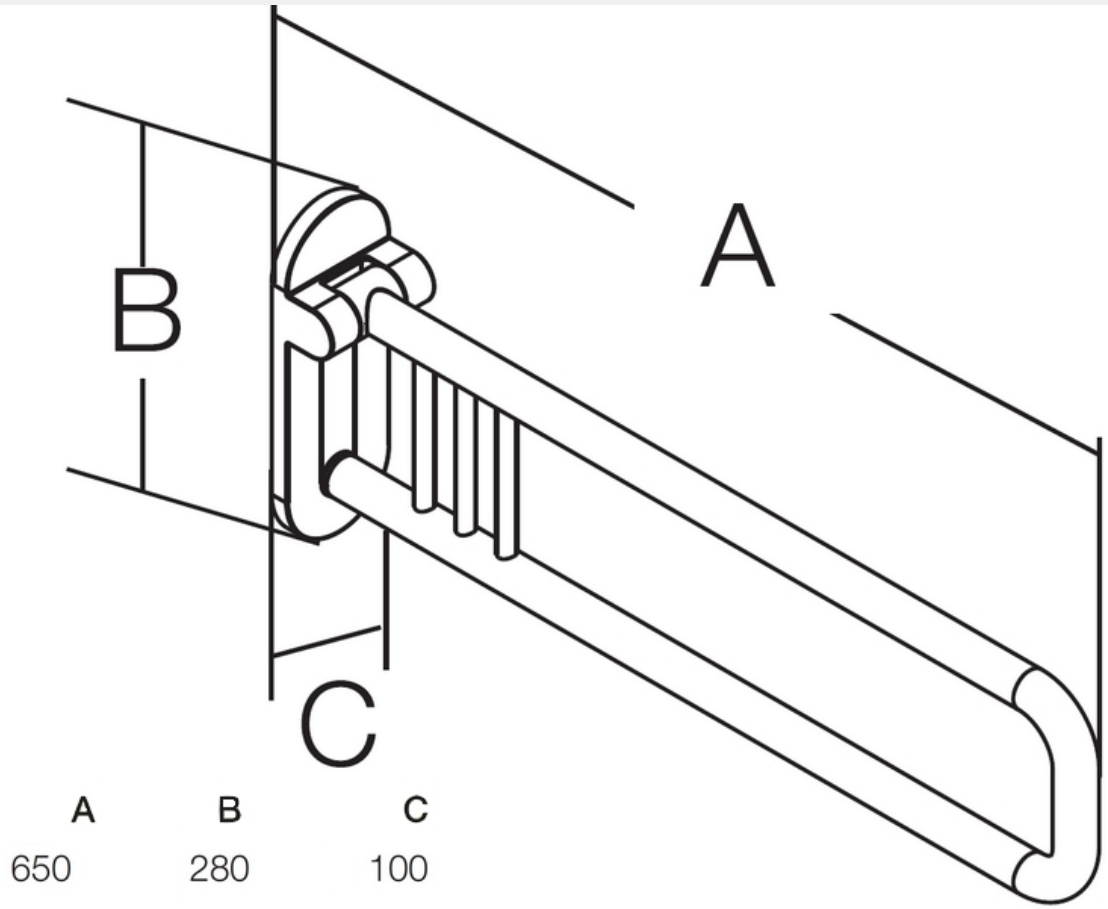
SEC.1572.65.CHR : BARRE ESCAMOTABLE S-LINE EN « U » 65 CM Ø32 MM INOX POLI BRILLANT