HACCESS®
PERSONNALISE VOTRE HÔTEL

Haccess vous propose l'équipement de votre salle de bain, douche, miroirs, accessoires, sèche cheveux et compléments.

BARRE DE MAINTIEN FIXE S-LINE EN « U » 75 CM Ø32 MM + PORTE-ROULEAU INOX POLI BRILLANT

Barre de maintien latérale fixe S-Line en « U » 750 mm + porte rouleau.
Tube Ø32 mm en inox poli brillant.
Charge maximale : 130 kg.
Certification TÜV / Directive Européenne CE.
Visserie cachée.

Ref : SEC.1500.78.CHR

CARACTERISTIQUE TECHNIQUE	
Dimensions (LxHxP)	100 x 280 x 750 mm
Matériaux	Inox AISI 304 L
Finition	Poli brillant
Option 1	Sans porte-rouleau papier : SEC.1500.75.CHR
Conseil De Pose	Pose sur cloisons renforcées indispensable

HACCESS®
PERSONNALISE VOTRE HÔTEL

Haccess vous propose l'équipement de votre salle de bain, douche, miroirs, accessoires, sèche cheveux et compléments.
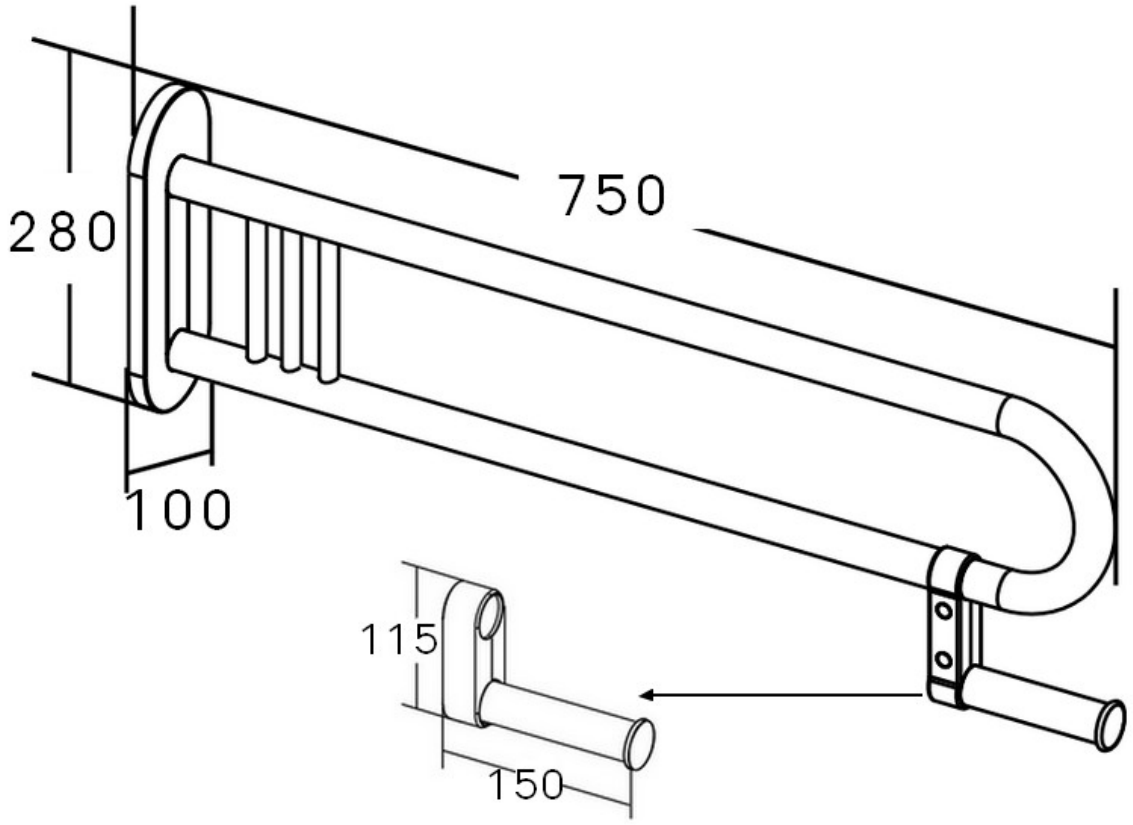
SEC.1500.78.CHR : BARRE DE MAINTIEN FIXE S-LINE EN « U » 75 CM Ø32 MM + PORTE-ROULEAU INOX POLI BRILLANT