Haccess vous propose l'équipement de votre salle de bain, douche, miroirs, accessoires, sèche cheveux et compléments.

BARRE DE PRÉHENSION DROITE 300 MM Ø 25 MM BRUSH

Barre de relevage droite 300 mm en inox brossé.
Tube Ø 25 mm. Platines en inox, 6 points de fixation. Visserie cachée.
Visserie inox et chevilles fournies.

Ref : SAF.1510.30.BRO

CARACTERISTIQUE TECHNIQUE	
Dimensions (LxHxP)	355 x 55 x 75 mm
Entre Axe	300
Matériaux	Inox
Finition	Brossé

Haccess vous propose l'équipement de votre salle de bain, douche, miroirs, accessoires, sèche cheveux et compléments.
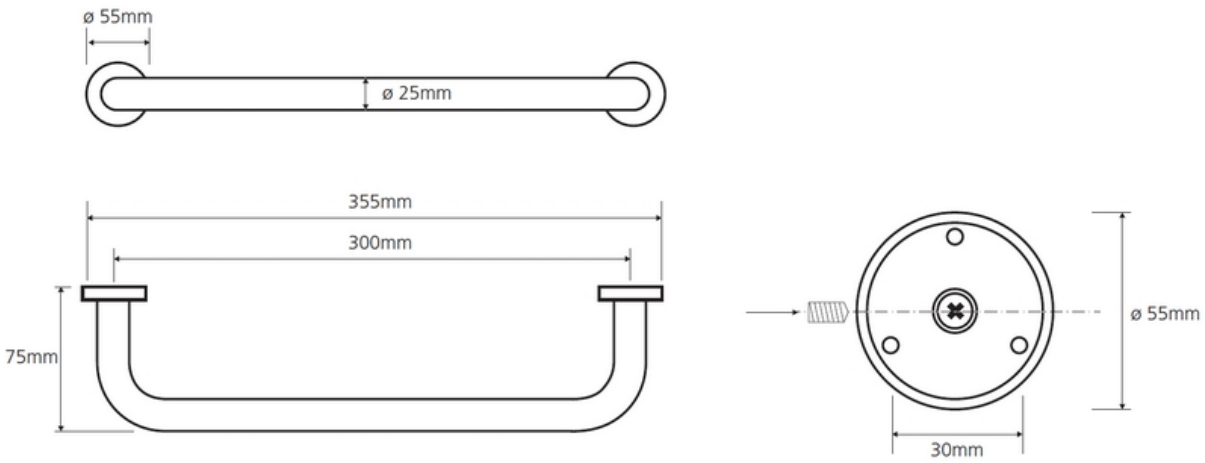
SAF.1510.30.BRO : BARRE DE PRÉHENSION DROITE 300 MM Ø 25 MM BRUSH