Haccess vous propose l'équipement de votre salle de bain, douche, miroirs, accessoires, sèche cheveux et compléments.

PORTE-GOBELET SIMPLE VERRE DÉPOLI PROJECT DARK

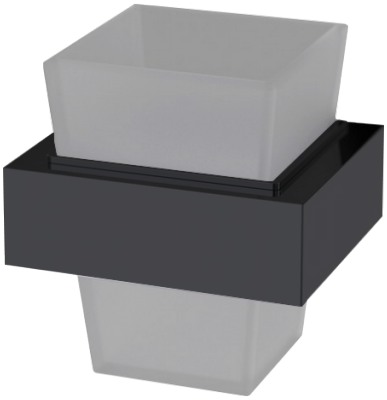

Porte-gobelet simple. Support en laiton époxy noir. Gobelet en verre sécurit dépoli. Finition coupe onglet. Embouts de finition en laiton époxy noir. Visserie cachée. Platine de fixation en laiton injecté, 2 points d'ancrage avec trous oblongs de réglage. BTR inox de blocage. Visserie inox et chevilles fournies.

Ref : PRO.571.86.NOI

CARACTERISTIQUE TECHNIQUE	
Dimensions (LxHxP)	90 x 98 x 78 mm
Matériaux	Laiton / Verre
Finition	Noir / Dépoli

Haccess vous propose l'équipement de votre salle de bain, douche, miroirs, accessoires, sèche cheveux et compléments.

PRO.571.86.NOI : PORTE-GOBELET SIMPLE VERRE DÉPOLI PROJECT DARK

HACCESS®

PERSONNALISE VOTRE HÔTEL

Haccess vous propose l'équipement de votre salle de bain, douche, miroirs, accessoires, sèche cheveux et compléments.

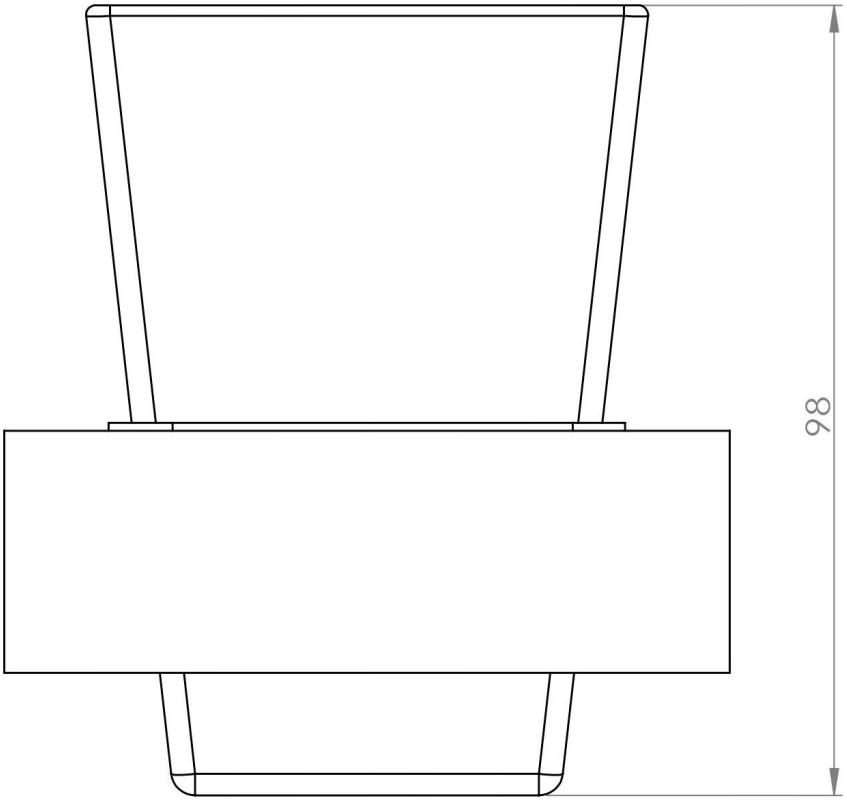

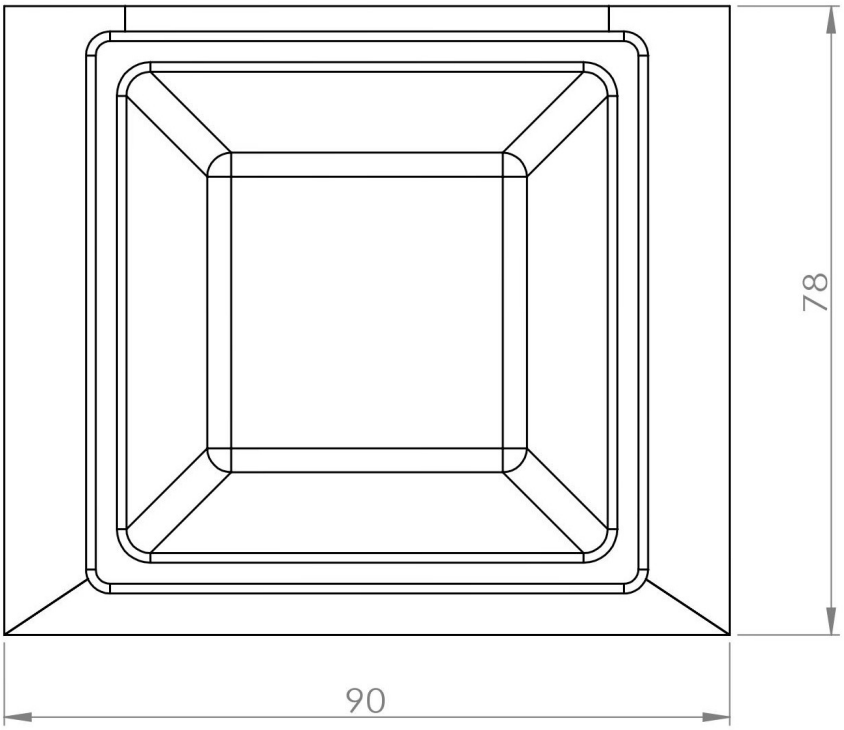

HACCESS SAS • SAS au capital de 80.000 € • Responsable : Jean-Luc Ponzo • Siège Social : 59 Avenue d'Iéna • 75116 Paris • FRANCE • Téléphone : +33 (0)1.75.83.44.92
ID TVA : FR 61 801 016 478 • RCS : 801 016 478 R.C.S. Paris • NAF : 4669C • SIRET : 80101647800019