HACCESS®
PERSONNALISE VOTRE HÔTEL

Haccess vous propose l'équipement de votre salle de bain, douche, miroirs, accessoires, sèche cheveux et compléments.

RACK ÉTAGÈRE 600 MM (C TO C) AVEC PORTE-SERVIETTES PARTHÉNON BRONZE

Rack étagère 600 mm + porte-serviettes en laiton bronze brossé.
Tube Ø 13 mm.
Visserie cachée.
4 points d'ancrage avec BTR inox de blocage.
Visserie inox et chevilles fournies.

Ref : PAR.3494.60.BRZ

CARACTERISTIQUE TECHNIQUE	
Dimensions (LxHxP)	665 x 120 x 225 mm
Entre Axe	605
Matériaux	Laiton
Finition	Bronze brossé

Haccess vous propose l'équipement de votre salle de bain, douche, miroirs, accessoires, sèche cheveux et compléments.
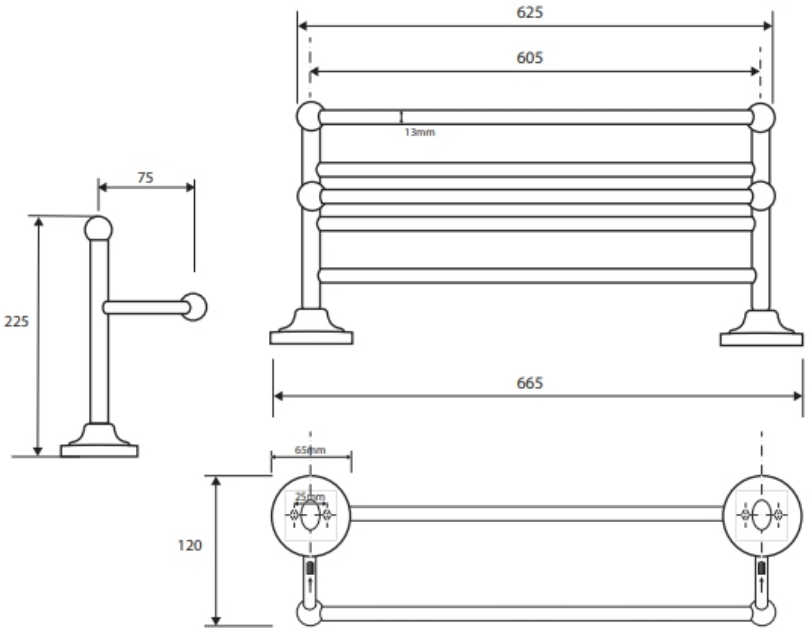
PAR.3494.60.BRZ : RACK ÉTAGÈRE 600 MM (C TO C) AVEC PORTE-SERVIETTES PARTHÉNON BRONZE