HACCESS®
PERSONNALISE VOTRE HÔTEL

Haccess vous propose l'équipement de votre salle de bain, douche, miroirs, accessoires, sèche cheveux et compléments.

PORTE-SERVIETTES ANNEAU PARTHÉNON

Porte-serviettes anneau en laiton chromé brillant.
Visserie cachée.
2 points d'ancrage avec BTR inox de blocage.
Visserie inox et chevilles fournies.

Ref : PAR.3445.00.CHR

CARACTERISTIQUE TECHNIQUE	
Dimensions (LxHxP)	160 x 190 x 65 mm
Matériaux	Laiton
Finition	Chromé

Haccess vous propose l'équipement de votre salle de bain, douche, miroirs, accessoires, sèche cheveux et compléments.
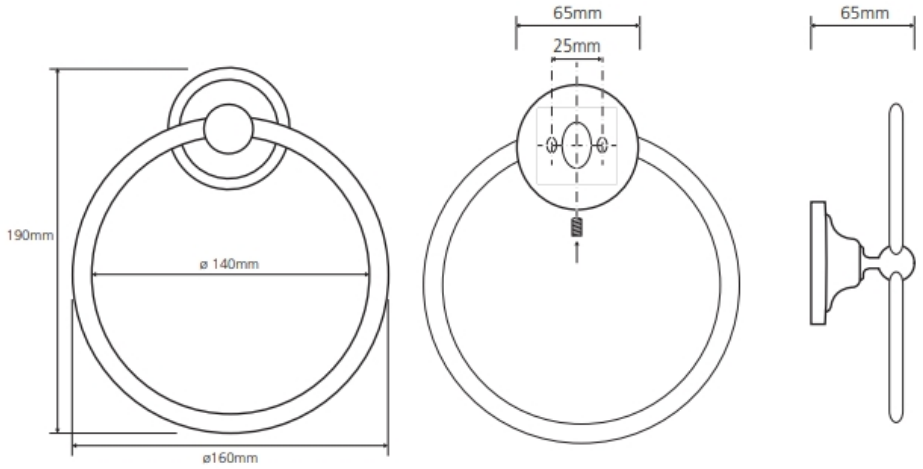
PAR.3445.00.CHR : PORTE-SERVIETTES ANNEAU PARTHÉNON