HACCESS®
PERSONNALISE VOTRE HÔTEL

Haccess vous propose l'équipement de votre salle de bain, douche, miroirs, accessoires, sèche cheveux et compléments.

PORTE BALAI MURAL + BALAI + RÉCEPTACLE VERRE DÉPOLI PARTHÉNON

Pot balai mural avec support mural en laiton chromé brillant.
Réceptacle en verre sécurit dépoli.
Visserie cachée.
2 points d'ancrage avec BTR inox de blocage.
Visserie inox et chevilles fournies.

Ref : PAR.3430.00.CHR

CARACTERISTIQUE TECHNIQUE

Dimensions (LxHxP)	90 x 360 x 145 mm
Matériaux	Laiton
Finition	Chromé

Haccess vous propose l'équipement de votre salle de bain, douche, miroirs, accessoires, sèche cheveux et compléments.
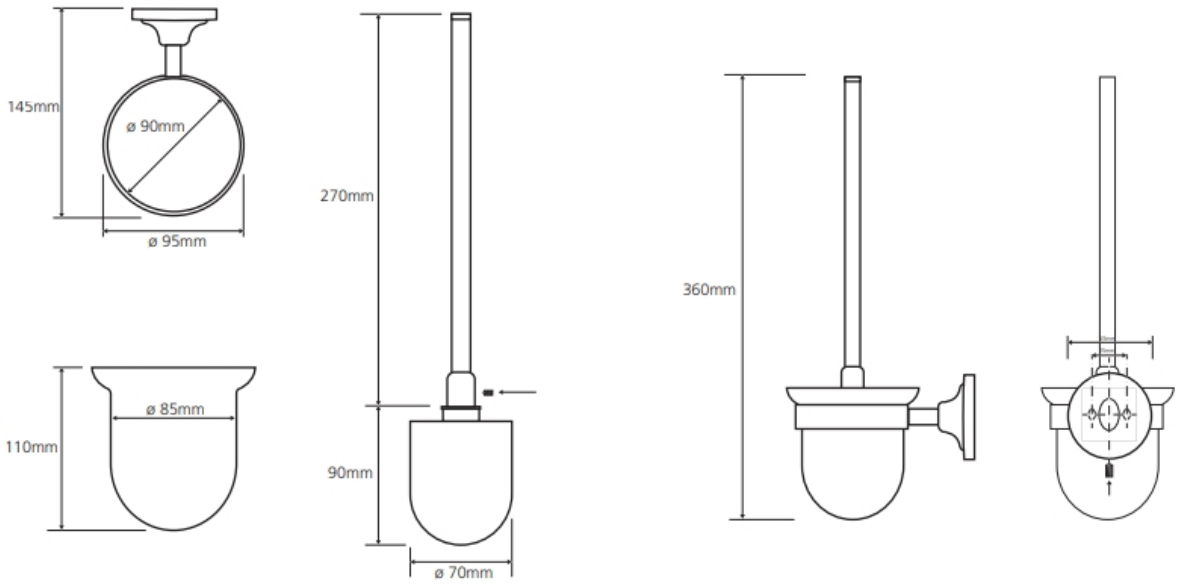
PAR.3430.00.CHR : PORTE BALAI MURAL + BALAI + RÉCEPTACLE VERRE DÉPOLI PARTHÉNON