HACCESS®
PERSONNALISE VOTRE HÔTEL

Haccess vous propose l'équipement de votre salle de bain, douche, miroirs, accessoires, sèche cheveux et compléments.

BARRE DE SÉCURITÉ 135° 20 X 20 CM Ø25 MM + PORTE-SAVON GRILLAGÉ CHROMÉ BRILLANT

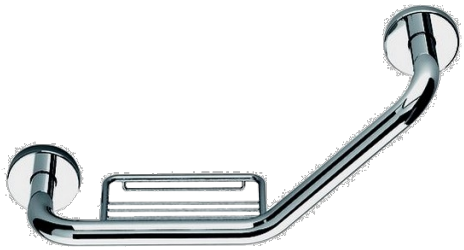

Barre de sécurité 135° 20 x 20 cm + porte-savon grillagé
en laiton chromé brillant. Tube Ø 25 mm. Platine de fixation en inox 304L.
2/4 points d'ancrage par platine avec trous oblongs de réglage.
BTR inox de blocage. Visserie cachée.
Chromage garanti 5 ans.

Ref : HOS.1526.20.CHR

CARACTERISTIQUE TECHNIQUE	
Dimensions (LxHxP)	418 x 208 x 116 mm
Matériaux	Laiton
Finition	Chromé brillant

Haccess vous propose l'équipement de votre salle de bain, douche, miroirs, accessoires, sèche cheveux et compléments.
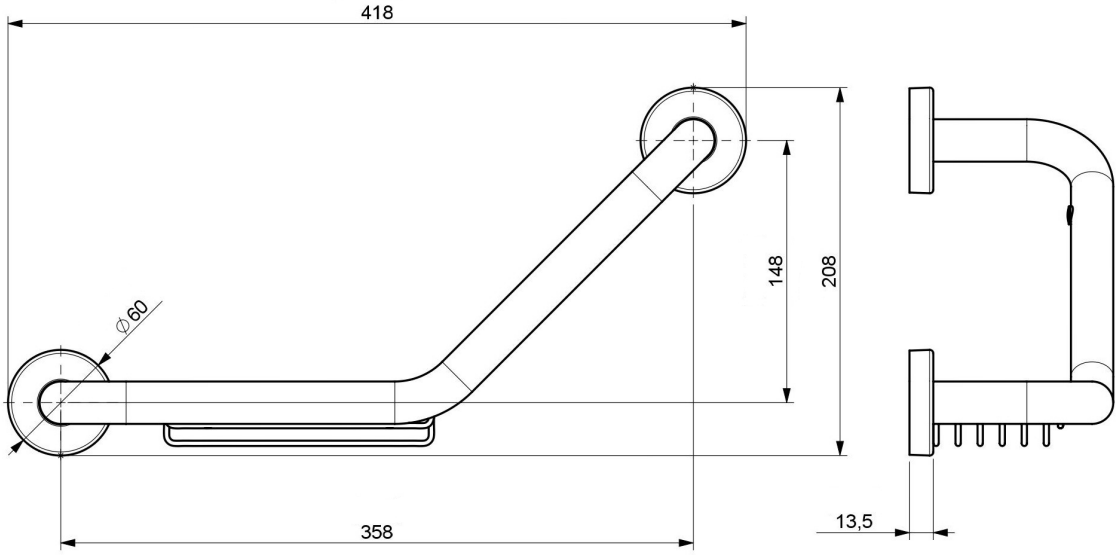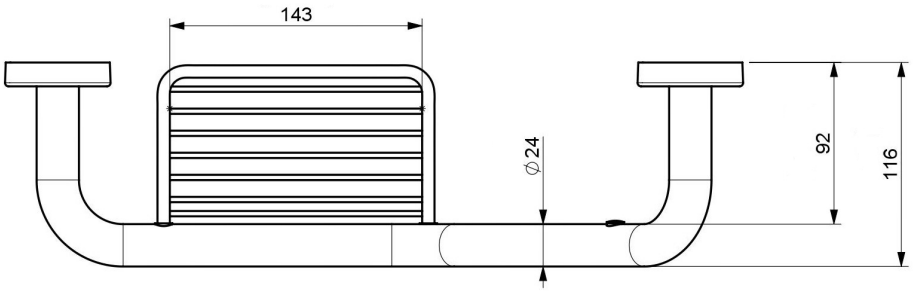
HOS.1526.20.CHR : BARRE DE SÉCURITÉ 135° 20 X 20 CM Ø25 MM + PORTE-SAVON GRILLAGÉ CHROMÉ BRILLANT