Haccess vous propose l'équipement de votre salle de bain, douche, miroirs, accessoires, sèche cheveux et compléments.

DISTRIBUTEUR PAPIER HYGIÉNIQUE BOX FEUILLE À FEUILLE MÉTAL BLANC

Distributeur papier hygiénique Box feuille à feuille ou rouleau en métal blanc.
Capot et châssis anti vandalisme. Fermeture sécurisée avec clé.
Capacité : 1 rouleau ou 2 paquets de papier plié.
Fenêtre de visualisation du niveau de consommation.
Facile à recharger et à nettoyer.
3 points d'ancrage. Visserie inox fournie.

Ref : EXE.991.10.BLA

CARACTERISTIQUE TECHNIQUE	
Dimensions (LxHxP)	134 x 137 x 120 mm
Matériaux	Métal
Finition	Blanc
Option 1	Finition inox brossé : EXE.991.10.INO

Haccess vous propose l'équipement de votre salle de bain, douche, miroirs, accessoires, sèche cheveux et compléments.
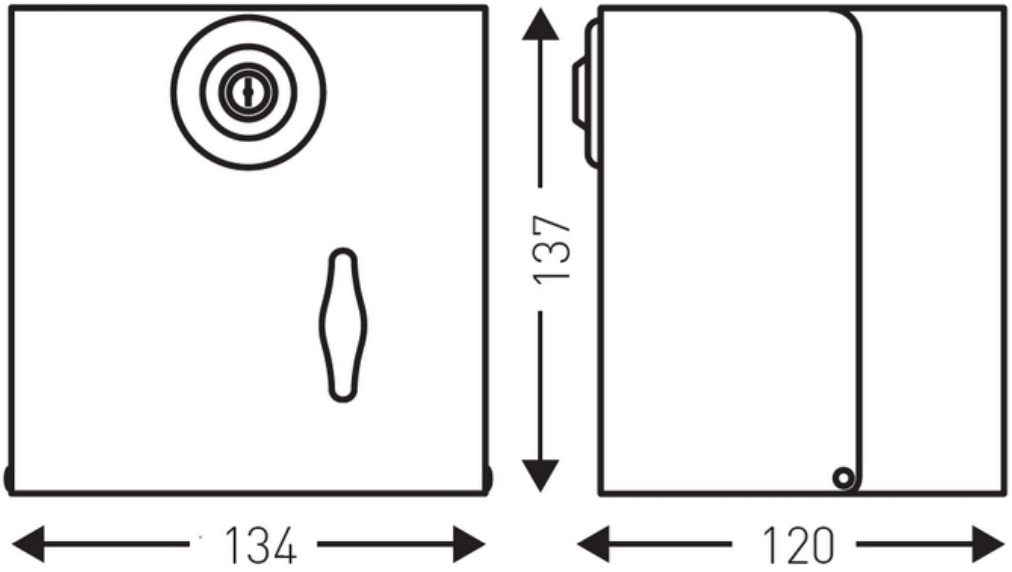
EXE.991.10.BLA : DISTRIBUTEUR PAPIER HYGIÉNIQUE BOX FEUILLE À FEUILLE MÉTAL BLANC